УДАЧНАЯ МЕБЕЛЬ

Уют

Uyut

RO IMPORTANT - PĂSTRAȚI ACESTE INFORMAȚII PENTRU REFERINȚE VIITOARE: CITIȚI CU ATENȚIE

Siguranța
· Recomandat doar pentru uz casnic.
· Folosiți produsul întotdeauna numai pe teren ferm și drept.
· Periodic, trebuie făcute verificări ale structurii acestui produs, nu îl folosiți dacă aveți îndoieli asupra capacității lui, de exemplu.
· Nu permiteți copiilor să se joace cu acest produs.
· Acest produs trebuie asamblat de un adult responsabil.
· Țineți departe de foc deschis și surse de căldură directe, cum ar fi încălzitoare de curte interioră și grătare.
· Nu stați niciodată sub acest produs în timpul unei furtuni cu tunete.
· Sarcină maximă pentru produs: 200 kg
· Nu vă agățați de arcurile, cadrul și acoperișul acestui produs
· Acest produs este proiectat doar pentru folosirea ocazională. Acesta nu trebuie folosit ca o structură permanentă și trebuie protejat de condițiile nefavorabile de vreme, cum ar fi vânt puternic, ploaie puternică și zăpadă. Nu-l folosiți în astfel de condiții. Demontați-l și depozitați-l cu grijă pentru a preveni apariția oricărei deteriorări.

La începutul sezonului
Verificați pentru a va asigura că toate componentele și dispozitivele de prindere ale acestui produs sunt sigure și nu îl folosiți dacă aveți îndoieli asupra capacității lui, de exemplu.

La sfârșitul sezonului
· Acest produs trebuie depozitat acoperit în timpul perioadelor lungi de vreme nefavorabilă (umezeală sau frig) și de asemenea în timpul iernii (ideal într-o baracă de grădină sau în garaj).
· Curățați și uscați bine înainte de depozitare.

Garanție
Perioada de garanție este de 24 de luni.
Durata de viață a produsului este de 5 ani.

Producător:
LLC "Dametex»
141150, 1 b.28, Pervomayskaya st., Losino-Petrovsky, Rusia.

EN IMPORTANT - RETAIN THIS INFORMATION FOR FUTURE REFERENCE: READ CAREFULLY

Safety
· For domestic use only.
· Always use on firm level ground
· Periodic structural checks of this product should be undertaken, do not use if you have any doubts about its fitness for purpose.
· Do not let children play with this product.
· This product must be set up by a competent adult.
· Keep away from naked flames and direct sources of heat such as patio heaters and barbeques.
· Do not stay under this product in thunderstorms.
· Maximum load: 200 kg.
· Do not hang from the ribs, frame and canopy of this product.
· This product is designed for occasional use only. This is not to be used as a permanent structure and mast be protected from adverse weather conditions such as high winds, heavy rain and snow. Do not use in such conditions. Dismantle and store safely to prevent damage occurring.

At the beginning of the season
· Check to ensure that all components and fixings of this product are secure, do not use if you have any doubts about its fitness for purpose.

At the end of the season
· This product should be stored under cover during prolonged spells of adverse weather (wet or cold) and also during the winter (ideally in a garden shed or garage).
· Always clean and dry thoroughly before storage.

The golden rules for care
· Use warm water with a mild detergent and a soft damp cloth to clean the surface of the product and to remove any stains or mildew. Wipe dry with a clean cloth.
· Never use any solvents, scourers, abrasives, bleach, acids, strong detergents, aggressive chemical cleaners or solvent-type cleaning solutions on the product.
· Do not use a high-pressure washer for cleaning of this product.
· Please refer to the sewn in label for fabric care instructions.

Warranty
· The warranty period is 24 months.
· The service life of the gazebo 5 years.

Manufacturer:
LLC "Dametex», 141150, 1 b.28, Pervomayskaya st., Losino-Petrovsky, Russia.

RU ВАЖНО – СОХРАНИТЕ ДЛЯ ПОСЛЕДУЮЩЕГО ИСПОЛЬЗОВАНИЯ: ПРОЧТИТЕ ВНИМАТЕЛЬНО

Безопасность
· Только для домашнего использования.
· Всегда используйте на твердой ровной земле.
· Необходимо периодически проверять состояние продукции. Не используйте продукцию, если у вас есть сомнения в пригодности к использованию.
· Не позволяйте детям играть с этой продукцией.
· Устанавливать эту мебель должен квалифицированный взрослый человек.
· Берегите от открытого огня и прямых источников тепла, таких как обогреватели и барбекю.
· Не находитесь под продукцией во время грозы.
· Максимальная нагрузка на сиденье 200 кг.
· Нельзя висеть на поперечных перекладинах и каркасе изделия.
· Продукция предназначена только для периодического использования. Она не должна использоваться постоянно и ее нужно защищать от неблагоприятной погоды, такой как сильный ветер, ливень или снегопад. Не используйте в таких условиях. Разберите и храните в безопасном месте, что бы не было повреждений.

В начале сезона
· Проверьте надежность всех компонентов и креплений продукции, не используйте продукцию, если у вас есть сомнения в пригодности к использованию.

В конце сезона
· Эту продукцию нужно хранить накрытой во время длительных периодов неблагоприятной погоды (влажной или холодной), а также зимой (лучше всего – в садовом сарае или гараже). Всегда тщательно очищайте и высушивайте перед хранением.

Изготовитель:
ООО «Даметекс» 141150, Россия, МО., г. Лосино-Петровский, ул. Первомайская, д.1 корп.28
тел.: +7(495) 786 44 20; e-mail: info@dametex.ru

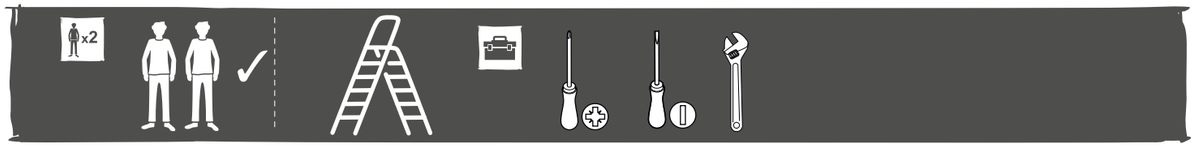

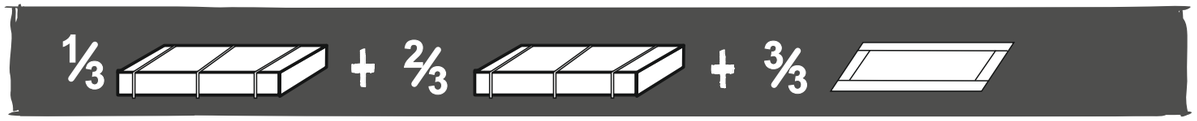

1/3

A x 2
B x 2
O x 2
P x 2
M x 2
N x 2
Q x 2
U x 2
T x 2

2/3

E x 2
F x 2
G x 1
H x 4
L x 2
J x 1
K x 2
R x 1
W1 x 1
T x 4
W2 x 1
X1 x 1
X2 x 4

M8x30	x 28			
M8x50	x 12			
			40	40

M6x12	x 12				
M6x30	x 4				
			16	4	4

4x14	x 4	
P18	x 8	
P60	x 6	

3/3

S x 1

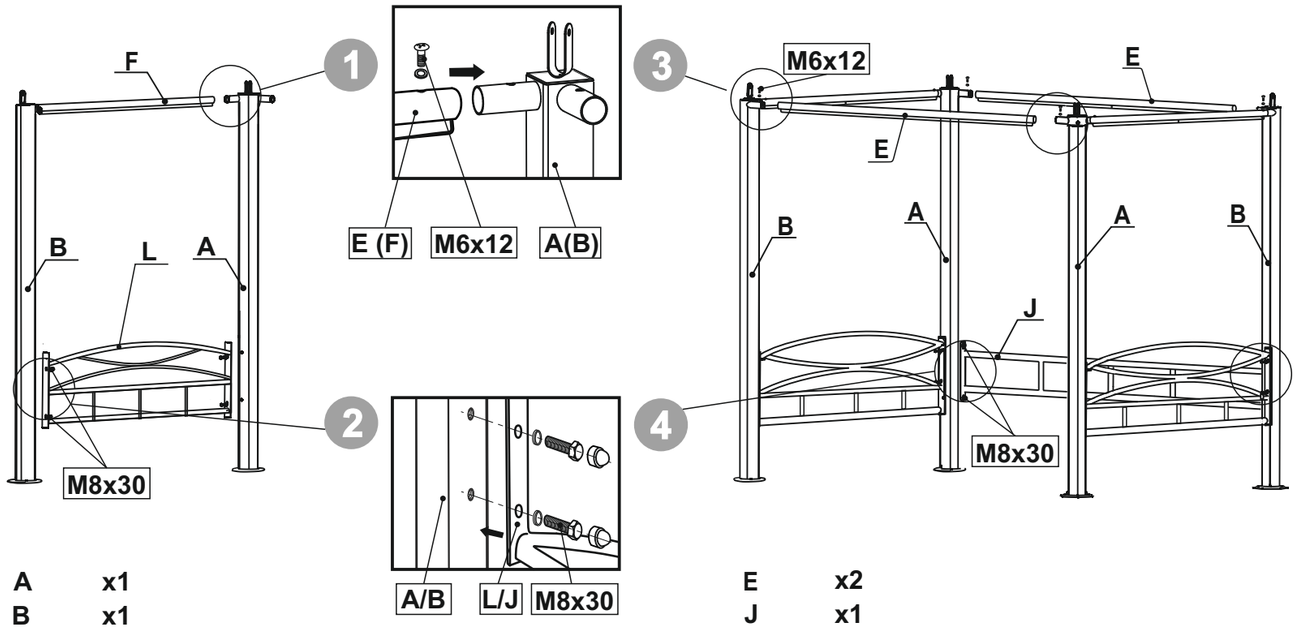

A	x1
B	x1
L	x1
F	x1
M8x30	x4
M6x12	x2

Внимание
Сборку 1 и 2 производить в горизонтальном положении, располагая детали на площадке лежа

E	x2
J	x1
M8x30	x4
M6x12	x4

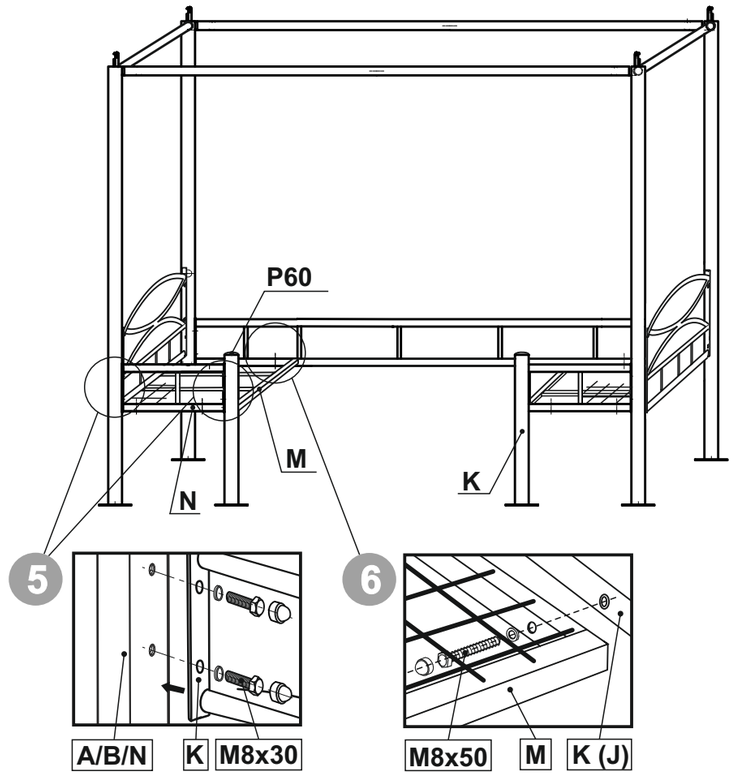

K	x2
M	x2
N	x2
M8x30	x8
M8x50	x4
P60	x2

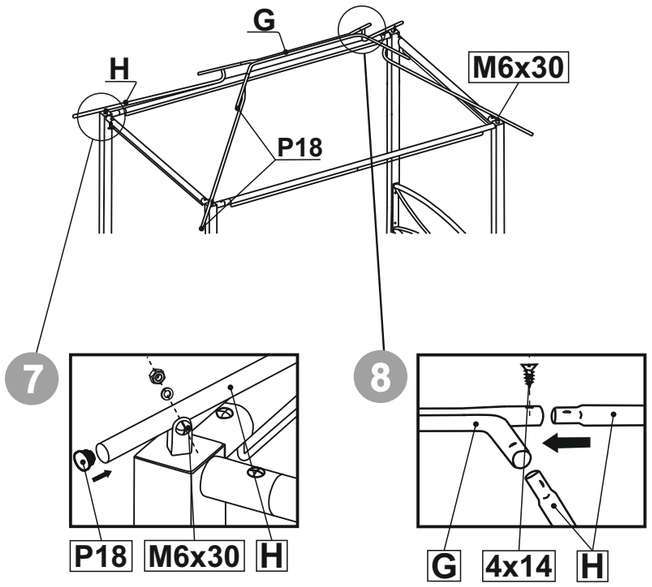

H	x4
G	x1
M6x30	x4
4x14	x4
P18	x8

O	x1
P	x1
Q	x1
P60	x2
M8x30	x4

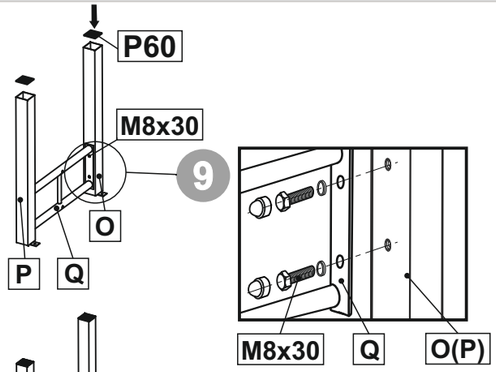

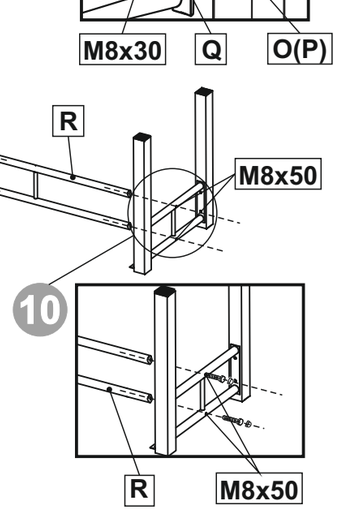

R	x1
M8x50	x4

S	x1
M6x12	x4

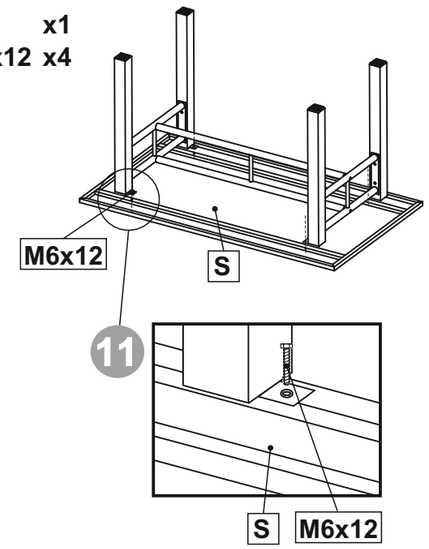

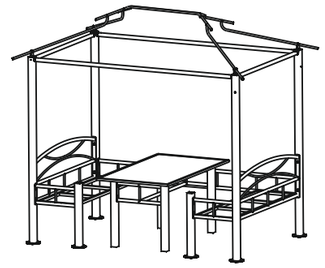

T	x6
U	x2
W1	x1
W2	x1
X1	x1
X2	x4

0 10 20 30 40 50 60 70 80 90 100 110 120 мм